REMER
RUBINETTERIE

SERIE
SERIES

COLONNE DOCCIA
SHOWER COLUMNS

CODICE
CODE

N37RX7MCM20

IMMAGINE - *IMAGE*

SCHEDA TECNICA - *TECHNICAL FEATURES*

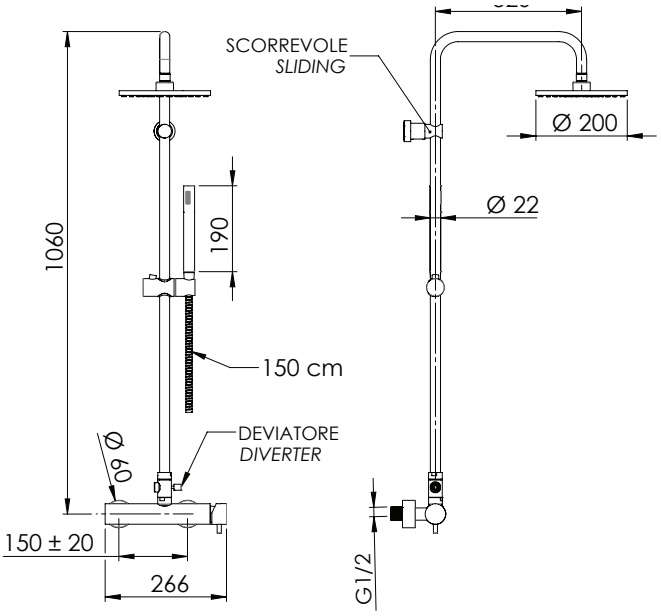

DESCRIZIONE - *DESCRIPTION*

Set doccia composto da: miscelatore esterno con attacco superiore (N35R); soffione tondo minimale in ottone cromato Ø 20 cm, con getti in silicone anticalcare (359MM20X); colonna doccia con fissaggio superiore regolabile in altezza, deviatore e flessibile 150 cm (330X); doccetta minimale in ottone cromato, 1 funzione (317MC).

Shower set including: exposed mixer with upper connection (N35R); round minimal c.p. brass shower head Ø 20 cm, with anti-limescale silicone jets (359MM20X); shower column with height-adjustable top fixing, diverter and 150 cm flexible hose (330X); 1-function handshower in c.p. brass (317MC).

CARATTERISTICHE - *FEATURES*

- Disponibile in finitura
  Available in Finish
- Getto effetto pioggia ad ampia copertura
  Wide coverage rain effect
- Con Getti Anticalcare
  With Antilimestone Jets
- Getto vigoroso effetto pioggia
  Vigorous rain effect jet
- 2 Vie
  2 Ways
- Flessibile Lungo 150 cm
  Flexible Lenght 150 cm

COMPONENTI - *COMPONENTS*

Cartuccia R52
Cartridge R52

REMER Rubinetterie S.p.A.
Via Leonardo Da Vinci, 83 - 20062 Cassano d'Adda (MI) - Italy - Tel. +39 0363 364211 - info@remer.eu - www.remer.eu